DICKSオリジナル　旋削用菱形55°　ポジタイプ　超硬コーティング・FXブレーカーチップ　DCGT0702**

型　番	サイズ(mm)				勝　手	販売単位	販売価格
	内接円ΦD	厚みt	ノーズR	穴径Φd			
DCGT070201L-FX:EH10Z	6.35	2.38	0.1	2.8	左勝手	1ケース/10個入	7,260
DCGT070201R-FX:EH10Z	6.35	2.38	0.1	2.8	右勝手		7,260
DCGT070202L-FX:EH10Z	6.35	2.38	0.2	2.8	左勝手		7,260
DCGT070202R-FX:EH10Z	6.35	2.38	0.2	2.8	右勝手		7,260
DCGT070204L-FX:EH10Z	6.35	2.38	0.4	2.8	左勝手		7,260
DCGT070204R-FX:EH10Z	6.35	2.38	0.4	2.8	右勝手		7,260

DICKSオリジナル　旋削用菱形55°　ポジタイプ　コーティドサーメット・FXブレーカーチップ　DCGT0702**

型　番	サイズ(mm)				勝　手	販売単位	販売価格
	内接円ΦD	厚みt	ノーズR	穴径Φd			
DCGT070201L-FX:T130Z	6.35	2.38	0.1	2.8	左勝手	1ケース/10個入	7,260
DCGT070201R-FX:T130Z	6.35	2.38	0.1	2.8	右勝手		7,260
DCGT070202L-FX:T130Z	6.35	2.38	0.2	2.8	左勝手		7,260
DCGT070202R-FX:T130Z	6.35	2.38	0.2	2.8	右勝手		7,260
DCGT070204L-FX:T130Z	6.35	2.38	0.4	2.8	左勝手		7,260
DCGT070204R-FX:T130Z	6.35	2.38	0.4	2.8	右勝手		7,260

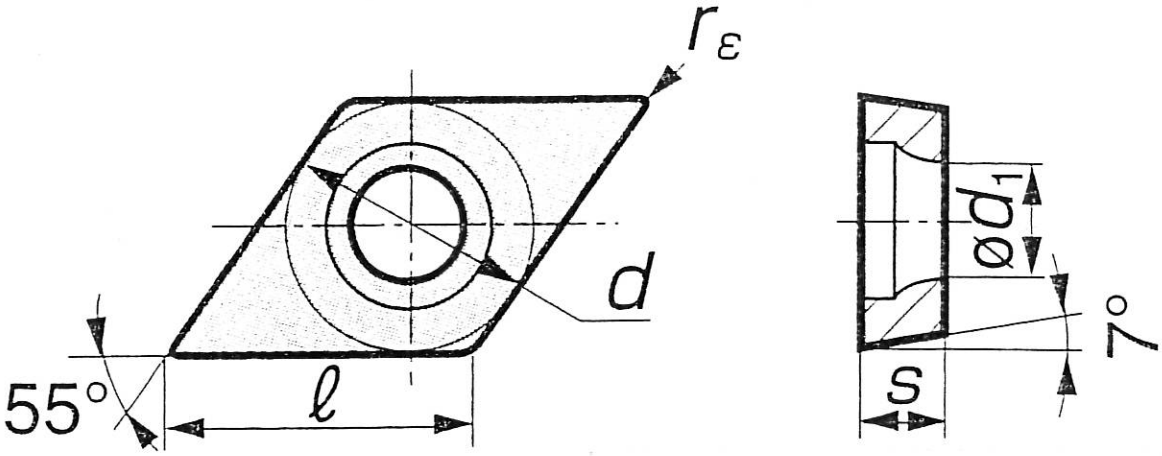
r_ε
d
55°
ℓ
ød_1
7°
s