DICKSオリジナル　旋削用菱形55°　ポジタイプ　超硬コーティング・FXブレーカーチップ　DCGT11T3**

型　番	サイズ(mm)				勝　手	販売単位	販売価格
	内接円ΦD	厚みt	ノーズR	穴径Φd			
DCGT11T301L-FX:EH10Z	9.525	3.97	0.1	4.4	左勝手	1ケース/10個入	10,040
DCGT11T301R-FX:EH10Z	9.525	3.97	0.1	4.4	右勝手		10,040
DCGT11T302L-FX:EH10Z	9.525	3.97	0.2	4.4	左勝手		10,040
DCGT11T302R-FX:EH10Z	9.525	3.97	0.2	4.4	右勝手		10,040
DCGT11T304L-FX:EH10Z	9.525	3.97	0.4	4.4	左勝手		10,040
DCGT11T304R-FX:EH10Z	9.525	3.97	0.4	4.4	右勝手		10,040

DICKSオリジナル　旋削用菱形55°　ポジタイプ　コーティドサーメット・FXブレーカーチップ　DCGT11T3**

型　番	サイズ(mm)				勝　手	販売単位	販売価格
	内接円ΦD	厚みt	ノーズR	穴径Φd			
DCGT11T301L-FX:T130Z	9.525	3.97	0.1	4.4	左勝手	1ケース/10個入	10,040
DCGT11T301R-FX:T130Z	9.525	3.97	0.1	4.4	右勝手		10,040
DCGT11T302L-FX:T130Z	9.525	3.97	0.2	4.4	左勝手		10,040
DCGT11T302R-FX:T130Z	9.525	3.97	0.2	4.4	右勝手		10,040
DCGT11T304L-FX:T130Z	9.525	3.97	0.4	4.4	左勝手		10,040
DCGT11T304R-FX:T130Z	9.525	3.97	0.4	4.4	右勝手		10,040

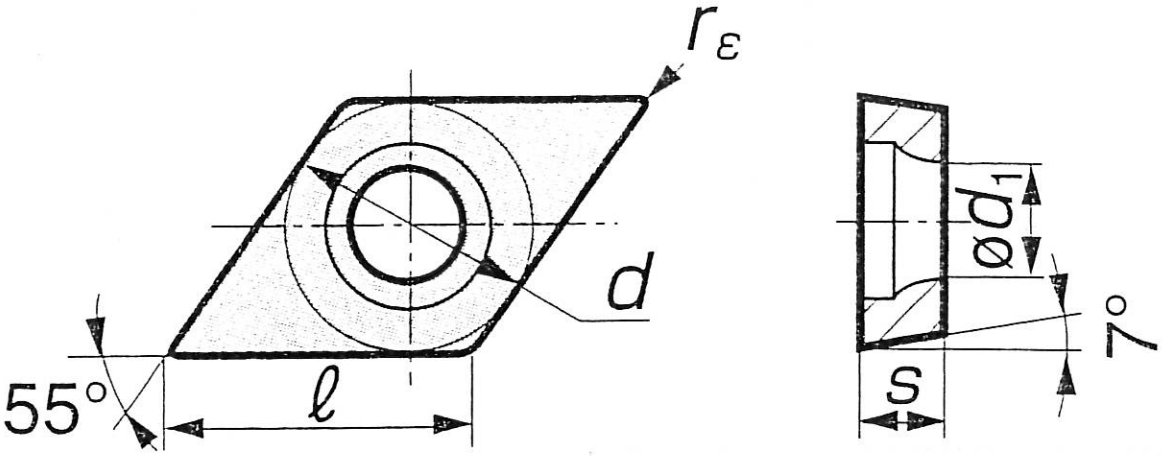
r_ε
d
55°
ℓ
ød_1
7°
s